КВІТКА PRO

ІНСТРУКЦІЯ З ЕКСПЛУАТАЦІЇ БЕТОНОЗМІШУВАЧА



KCG-145
KCG-165
KCG-190

Перед початком експлуатації приладу уважно прочитайте інструкцію!
Збережіть інструкцію для подальшого використання або передачі
у разі продажу бетонозмішувача!

КВІТКА PRO

ІНСТРУКЦІЯ З ЕКСПЛУАТАЦІЇ БЕТОНОЗМІШУВАЧА

KCG-145
KCG-165
KCG-190



ЗМІСТ

Загальні вказівки 4-5
Комплектація 5
Запобіжні заходи 5-6
Технічні характеристики 6
Вимоги безпеки 7
Експлуатація 7-11
Технічне обслуговування та зберігання 11
Можливі несправності та шляхи їх усунення 12
Специфікація 13-14
Транспортування та утилізація 15
Гарантійні зобов'язання 15-17
Гарантійний талон 18

ШАНОВНИЙ ПОКУПЕЦЬ!

Ми висловлюємо вам свою подяку за вибір продукції КВІТКА PRO.
Наша продукція виготовлена за сучасними технологіями, що забезпечує її надійну роботу протягом тривалого часу за умов дотримання правил експлуатації та заходів безпеки.

Продукція продається фізичним та юридичним особам в місцях роздрібної та оптової торгівлі згідно з цінами, вказаними продавцем відповідно до діючого законодавства.

Бетонозмішувачі КВІТКА PRO за своєю конструкцією та експлуатаційними характеристиками відповідають вимогам нормативних документів України, а саме:

ДСТУ EN 61000-3-2:2016;
ДСТУ EN 61000-3-32:2015;
ДСТУ CISPR 14-1:2004;
ДСТУ CISPR 14-2:2007;
ДСТУ EN 61310-2-2014;
ДСТУ EN 60745-1-2014.

Ця інструкція містить всю інформацію про такі вироби, необхідну для їх правильного використання, обслуговування та регулювання, а також заходи безпеки під час використання виробів.

Зберігайте цю інструкцію і звертайтеся до неї в разі виникнення питань стосовно експлуатації, зберігання та транспортування виробів. У разі зміни власника виробу передайте йому інструкцію. У той же час потрібно розуміти, що інструкція не в змозі передбачити абсолютно всі ситуації, які можуть трапитися під час застосування виробу. У разі виникнення ситуацій, які не передбачені цією інструкцією, або у разі необхідності отримання додаткової інформації, зверніться до найближчого сервісного центру.

Виробник не несе відповідальність за збитки та можливі пошкодження, заподіяні внаслідок неправильного поводження з виробом або використання виробу не за призначенням.

Ми постійно вдосконалюємо продукцію КВІТКА PRO, тому попереджаємо, що можливі зміни, які не порушують основні принципи управління, зовнішній вигляд, конструкцію, комплектацію, оснащення виробу та зміст цієї інструкції без повідомлення споживачів. Всі можливі зміни спрямовані лише на покращення та модернізацію виробу.

⚠ Перш ніж почати користуватися виробом уважно вивчіть дану інструкцію.

ШАНОВНИЙ ПОКУПЕЦЬ!

Уважно прочитайте інструкцію перед тим, як почати монтаж або експлуатацію бетонозмішувача. Якщо у вас виникнуть запитання, зверніться до продавця виробу або у сервісний центр.

Цей посібник з експлуатації поширюється на електричні бетонозмішувачі КВІТКА PRO моделей KCG-145, KCG-165, KCG-190.

Ці моделі бетонозмішувачів розроблені виключно для побутових цілей та використання під час будівельних робіт в будинку і присадибному господарстві. Вони призначені для приготування бетонних сумішей, будівельних розчинів та перемішування будівельних матеріалів.

Заборонено використовувати для змішування легкозаймистих або вибухонебезпечних речовин.

Ця інструкція містить інформацію, необхідну для правильної експлуатації та оцінки технічного стану, а також доцільності надсилання бетонозмішувача на ремонт.

Надійність і довговічність роботи бетонозмішувача забезпечується не тільки якістю його виготовлення, але і правильним дотриманням режимів та умов експлуатації. Необхідною умовою безпечної експлуатації бетонозмішувача є обов'язкове виконання всіх вимог, викладених у цій інструкції.

Збережіть цю інструкцію для подальшого користування.

КОМПЛЕКТАЦІЯ

Модель надходить у продаж в розібраному вигляді в картонній упаковці.

Зберіть бетонозмішувач згідно з інструкцією з монтажу

1. Двигун
2. Частина барабана верхня
3. Рама шасі
4. Частина барабана нижня
5. Інструкція користувача
6. Лопаті для перемішування
7. Колесо регулювання кута нахилу барабана
8. Опорна рама
9. Опорна стійка
10. Колеса
11. Комплект кріплень

ЗАПОБІЖНІ ЗАХОДИ

1. Перед початком експлуатації уважно ознайомтесь з цією інструкцією.

2. Перед увімкненням бетонозмішувача в мережу зробіть зовнішній огляд і переконайтесь в тому, що:
   - бетонозмішувач не має видимих пошкоджень;
   - напруга електромережі відповідає технічним даним виробу;
   - бетонозмішувач знаходиться у вимкненому стані;

ЗАПОБІЖНІ ЗАХОДИ

- вилка підключення бетонозмішувача до електромережі відповідає штепсельній розетці;
- шнур електроживлення та вилка неушкоджені.

У разі несправності зверніться до електрика.

3. Зберігайте робочу зону в чистоті.
4. Робоче місце повинно бути добре освітлено.
5. Не допускайте присутності дітей і сторонніх осіб у робочій зоні.
6. Зберігайте бетонозмішувач в сухому, добре провітрюваному приміщенні, в недоступному для дітей місці.
7. Не перевантажуйте бетонозмішувач. Для збільшення терміну експлуатації використовуйте лише оригінальні комплектуючі.
8. Не використовуйте дану модель бетонозмішувача для виконання промислових завдань.
9. Не вмикайте та не вимикайте бетонозмішувач з заповненим барабаном — це може привести до пошкодження двигуна.
10. Завантаження барабана і злив розчину здійснюйте тільки під час обертання барабану.
11. Не залишайте працюючий бетонозмішувач без нагляду.

ТЕХНІЧНІ ХАРАКТЕРИСТИКИ

Модель	KCG-145	KCG-165	KCG-190
Двигун, Вт	750	800	900
Об'єм барабана, л	145	165	190
Швидкість барабана, об/хв	25-30	25-30	25-30
Діаметр отвору барабана, мм	375	400	400
Вага нетто/брутто, кг	48,5/51,5	52,3/55,5	53,6/57,0
Розміри упаковки, см	80x68x42	84x72x42	84x72x43

ВИМОГИ БЕЗПЕКИ

1. Заборонено використовувати бетонозмішувач не за призначенням.
2. Заборонено експлуатувати виріб у приміщеннях з хімічно активним середовищем, що руйнує метали та ізоляцію.
3. Заборонено використовувати бетонозмішувач в приміщеннях з підвищеною вологістю. Захищайте виріб від впливу дощу і вогкості.
4. Заборонено експлуатувати бетонозмішувач для перемішування легкозаймистих, вибухонебезпечних і шкідливих для здоров'я речовин.
5. Заборонено використовувати бетонозмішувач для цілей харчової промисловості.
6. Заборонено опускати руки, а також інші предмети (наприклад, лопату) в барабан під час його обертання.

ПІДГОТОВКА ДО РОБОТИ

1. Під час експлуатації бетонозмішувача не одягайте вільний одяг та ювелірні прикраси, в зв'язку з тим, що вони можуть зачепитися за обертальні частини обладнання. Для роботи рекомендується одяг, який не проводить електрику, а також змінне взуття. Користуйтесь головним убором для захисту волосся.
2. Під час роботи користуйтеся засобами захисту слуху, очей та органів дихання. Одягайте зручне взуття.
3. Для збільшення терміну експлуатації виробу зберігайте його у чистоті.
4. Перед увімкненням у розетку переконайтесь у відсутності допоміжних інструментів (ключі, дрібні деталі і т.д.) всередині обладнання.
5. Після закінчення роботи, під час очищення, змащення або регулювання, від'єднуйте шнур електроживлення від розетки.
6. Не користуйтесь бетонозмішувачем у перевтомленому стані, перебуваючи під впливом алкоголю, лікарських препаратів.
7. Уникайте контакту з заземленими поверхнями.
8. Не перемішуйте розчин у бетонозмішувачі під час обертання барабана. Це може призвести до пошкодження двигуна або переливання розчину.
9. Встановлюйте бетонозмішувач тільки на гладку горизонтальну поверхню. Кут нахилу поверхні не повинен перевищувати 5º.
10. Не чистіть обладнання, коли воно підключене до електромережі.
11. Не користуйтесь бетонозмішувачем з несправним вимикачем.

12. Розпакуйте бетонозмішувач і переконайтеся в наявності всіх складових частин (див. специфікацію).

13. Встановіть колеса на рамі шасі і закріпіть їх за допомогою шпильок.



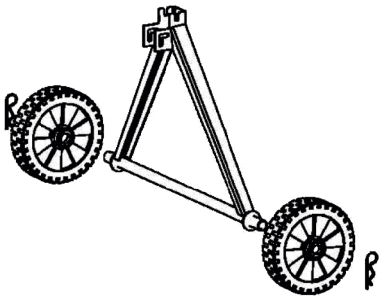

14. Встановіть і закріпіть опорну стійку, пружину і важіль на опорній рамі.

15. Зафіксуйте пружину за допомогою шплінти і загніть її зовні.

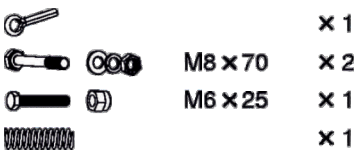

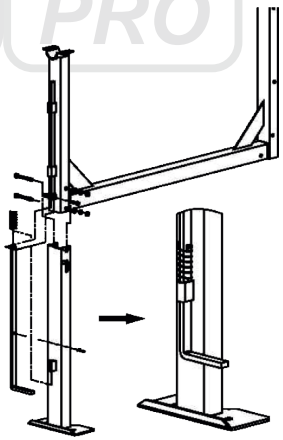

16. Встановіть колісну опору і закріпіть болтами.

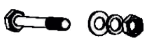

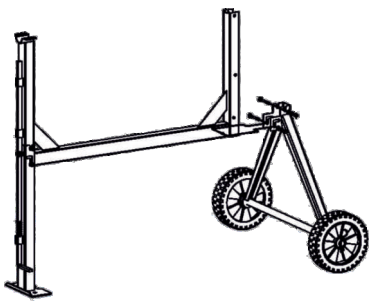

17. Перевірте надійність затяжки різьбових з'єднань.

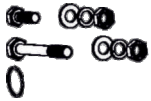

M8 × 20 × 2
M8 × 65 × 1
Ø42 × 1

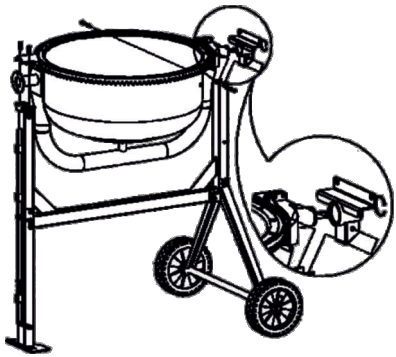

18. Установку нижньої частини барабану і опорного важеля на зібрану стійку повинні робити дві людини. Вал більшого діаметру повинен перебувати збоку опорної стійки рами. Поєднайте отвори на опорній рамі та опорному важелі та зафіксуйте.

19. Закріпіть пластини для змішування всередині барабана, для цього в нижній частині барабана передбачено два отвори. Із зовнішнього боку барабана встановіть болт, а із внутрішньої сторони встановіть ущільнювальну прокладку, пластину для змішування і зафіксуйте шайбами та гайкою.



M10 × 20 × 2



20. Встановіть верхню частину барабана на нижню так, щоб збіглися настановні отвори і стрілки. Встановіть і зафіксуйте болти в отворах на вінку. Перевірте надійність різьбових з'єднань. Зафіксуйте пластини для змішування на верхній частині барабана. Ущільнювальна прокладка повинна знаходитись між внутрішньою поверхнею барабана і пластиною для змішування, а шайби і гайка – з зовнішньої частини барабана. Перевірте надійність затяжки різьбових з'єднань в нижній і верхній частинах барабана.



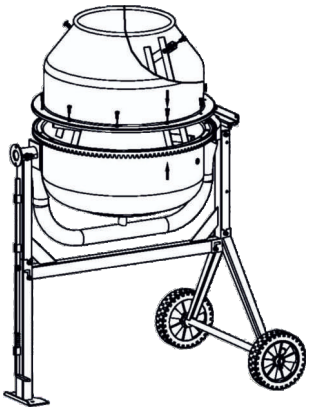

21. З боку більшого діаметра валу і стійки опорної рами встановіть колесо регулювання кута нахилу барабана і зафіксуйте за допомогою болта, шайб і гайок.

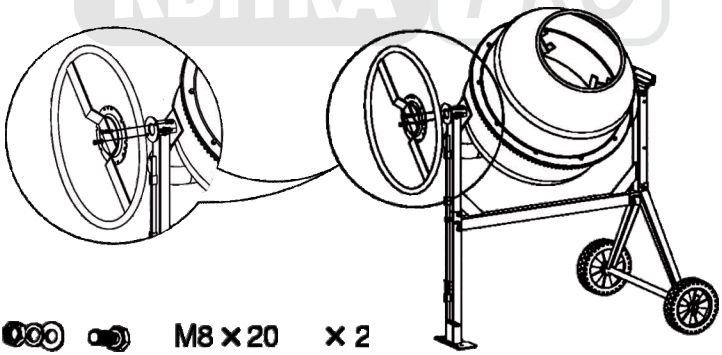



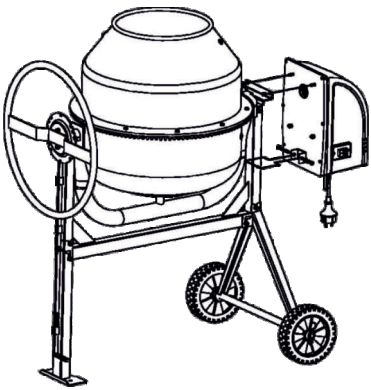

22. Встановіть корпус двигуна на валу-шестерні і закріпіть за допомогою гайок до опорної рами.

23. Монтаж бетонозмішувача завершений. Перевірте затяжки всіх різьбових з'єднань.

ПОРЯДОК РОБОТИ

1. Встановіть бетонозмішувач на тверду плоску поверхню з кутом нахилу не більше 5º.

2. Приєднайте шнур електроживлення до розетки з заземленням.

3. Перед початком робіт ввімкніть бетонозмішувач і нехай він пропрацює 30 с на холостому ході. Якщо бетонозмішувач дуже вібрує, шумить, вимкніть його і зверніться до сервісного центру.

4. Для приготування розчину завжди додавайте компоненти тільки під час обертання барабана.

5. Зливайте розчин лише під час обертання барабана. Для цього за допомогою колеса регулювання нахилу барабана обережно поверніть барабан на необхідний кут.

6. Після закінчення роботи встановіть вимикач в положення "Вимк" та від'єднайте від розетки.

7. Поверніть барабан максимально вниз для того, щоб повністю злити рідину з барабана.

ТЕХНІЧНЕ ОБСЛУГОВУВАННЯ ТА ЗБЕРІГАННЯ

Бетонозмішувач призначений для тривалого використання з мінімальним технічним обслуговуванням. Загальний термін його експлуатації залежить від регулярності очищення та якості догляду за ним.

Після закінчення роботи:

1. Промийте внутрішню та зовнішню поверхні бетонозмішувача;
2. Не використовуйте для очищення розчинники;
3. Не допускайте попадання води на двигун;
4. Періодично перевіряйте затяжки всіх гайок, болтів і гвинтів;
5. Не допускайте забруднення вентиляційних отворів двигуна.

Бетонозмішувач необхідно зберігати в сухому, добре вентильованому приміщенні з відносною вологістю 50-70% та температурою від - 20ºС до + 40ºС. Не дозволяється зберігати бетонозмішувач в одному приміщенні з кислотами, лугами, мінеральними добривами та іншими агресивними засобами.

МОЖЛИВІ НЕСПРАВНОСТІ ТА ЇХ УСУНЕННЯ

ОПИС НЕСПРАВНОСТІ	МОЖЛИВА ПРИЧИНА	УСУНЕННЯ
Після натискання на кнопку УВІМК/ВИМК	Відсутній електричний контакт на лінії подачі електроживлення	З'ясуйте причину, відновіть контакт
	Пошкоджений мережевий кабель або розетка	Замініть
	Несправний електричний двигун	Зверніться до сервісного центру
	Несправна кнопка УВІМК/ВИМК	Зверніться до сервісного центру
	Вийшов з ладу ремінь	Зверніться до сервісного центру
Двигун гуде, але обертів барабана бетонозмішувача не відбувається	Пошкоджена обмотка електричного двигуна	Зверніться до сервісного центру
	Вийшов з ладу ремінь чи підшипник	Зверніться до сервісного центру
Потужності двигуна недостатньо	Двигун перенавантажений	Зменшіть навантаження
	Двигун зламаний	Зверніться до сервісного центру
	Параметри електромережі не відповідають технічним вимогам	Під'єднайте до електро-мережі, що відповідає технічним вимогам
	Підшипник пошкоджено	Зверніться до сервісного центру
Радіальне биття барабана бетонозмішувача	Зламаний вінець нижньої частини барабана	Замініть затискний патрон
	Підшипник пошкоджений	Зверніться до сервісного центру
За максимального навантаження бетонозмішувач втрачає стійкість	Бетонозмішувач встановлено на не рівній поверхні або під кутом більше 5°	Розташуйте бетонозмішувач відповідно до рекомендацій
Після вимкнення виробу двигун продовжує працювати	Несправна кнопка УВІМК/ВИМК	Зверніться до сервісного центру

СПЕЦИФІКАЦІЯ

1	Опорний кронштейн
2	Шайба
3	Шайба
4	Гайка
5	Гвинт
6	Важіль кута нахилу
7	Поперечний кронштейн
8	Пружина
9	Шайба
10	Гвинт
11	Гайка
12	Фіксатор кута нахилу
13	Болт
14	Центральний кронштейн
15	Кільце
16	Шайба
17	Фіксатор
18	Верхня тарілка посадкова
19	Підшипник
20	Верхня тарілка посадкова
21	Вінець
22	Гвинт
23	Шайба алюмінієва
24	Шайба
25	Нижня частина барабана
26	Прокладка
27	Верхня частина барабана
28	Гвинт
29	Шайба гумова
30	Лопаті для перемішування
31	Гвинт
32	Болт
33	Шайба гумова
34	Шайба
35	Гайка
36	Гвинт
37	Болт
38	Шайба
39	Шайба гумова
40	Кнопка
41	Корпус нахилу двигуна
42	Ущільнювач кабелю
43	Двигун
44	Кабель
45	Болт
46	Шків великий
47	Опора двигуна
48	Ремінь (787 мм)
49	Гвинт
50	Задня частина корпусу двигуна
51	Шайба
52	Підшипник
53	Шпонка
54	Затискач
55	Штифт
56	Шайба
57	Шайба
58	Колесо
59	Рама шасі
60	Болт
61	Вал ведучий
62	Шайба ущільнювальна
63	Шестірня ведуча
64	Шпонка
65	Болт
66	Болт
67	Шайба гумова
68	Шайба ущільнювальна
69	Вал посадковий

КВІТКА PRO

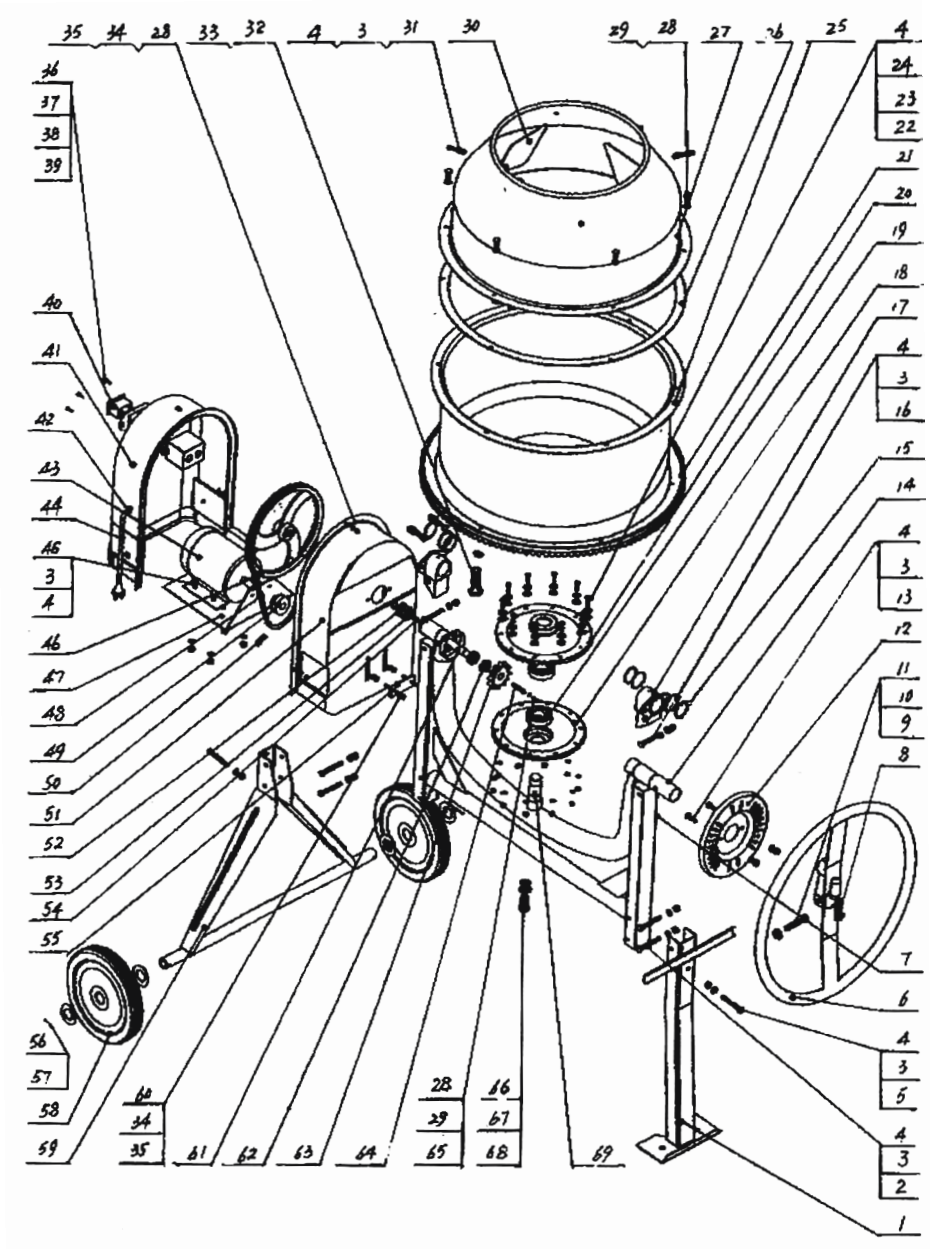
35 34 28 33 32 4 3 31 30 29 28 27 26 25 4
36 37 38 39
40 41 42 43 44 46 3 4 46 47 48 49 50 51 52 53 54 55 56 57 58 59
60 34 35 61 62 63 64 28 29 65 66 67 68 69
4 24 23 22 21 20 19 18 17 4 3 16 15 14 4 3 13 12 11 10 9 8 7 6 4 3 5 4 3 2 1

ТРАНСПОРТУВАННЯ

Перевозити бетонозмішувач можна будь-яким транспортом, що дозволяє зробити це безпечно для користувача та не пошкодивши пристрій.

Не рекомендовано переносити виріб за рухомі частини і мережевий кабель. У разі зміни робочого місця необхідно відключити бетонозмішувач від джерела електроживлення.

УТИЛІЗАЦІЯ

Не викидайте виріб у контейнер із побутовими відходами! Його потрібно здати на утилізацію та подальшу переробку.

Дізнатися місце утилізації можна у місцевій авдміністрації.

ГАРАНТІЙНІ ЗОБОВ'ЯЗАННЯ

Гарантійний термін експлуатації бетонозмішувачів KBITKA PRO KCG-145, KCG-165, KCG-190, становить 12 (дванадцять) місяців з вказаної в гарантійному талоні дати роздрібного продажу.

Споживач має право на безкоштовне гарантійне усунення несправностей, виявлених та пред'явлених у період гарантійного терміну експлуатації і зумовлених виробничими й конструктивними факторами.

Гарантійне обслуговування несправностей та заміна пошкоджених частин бетонозмішувача відбувається в сертифікованих сервісних центрах. Зверніть увагу, що ремонт може тривати понад 2 тижні, адже пристрій має складну конструкцію. Причину несправності та точний термін її усунення визначають фахівці сервісного центру.

УВАГА!

Виріб приймається на гарантійне обслуговування тільки в повній комплектації, ретельно очищений від пилу та бруду.

Гарантійні зобов'язання будуть втрачені у разі:

- відсутнього або нечитабельного гарантійного талона;

- неправильно заповненого талона, відсутності у ньому дати продажу/ печатки/підпису продавця/серійного номера виробу;

- виправлень або підчищень у гарантійному талоні;

- повної або часткової відсутності, нечитабельності серійного номера на виробі, невідповідності серійного номера на виробі номеру, вказаному в гарантійному талоні;

- недотримання правил експлуатації, наведених у керівництві з експлуатації;

- експлуатації несправного або некомплектного виробу, що стала причиною виходу бетонозмішувача з ладу;

- попадання всередину пристрою сторонніх речовин або предметів;

- несправності, що виникла через застосування нестандартних або неякісних витратних/комплектуючих матеріалів;

- значних механічних або термічних ушкоджень, явних ознак недбалої експлуатації, зберігання або транспортування;

- використання виробу не за призначенням;

- спроби несанкціонованого ремонту, розкриття або спроби модернізації виробу споживачем чи третіми особами;

- несправності, що виникла в результаті стихійного лиха (пожежа, повінь, ураган тощо). Замінені за гарантією деталі та вузли переходять у розпорядження сервісного центру.

Протягом гарантійного ремонту гарантійний термін збільшується на час перебування товару в ремонті. Відлік доданого терміну починається з дати прийому виробу в гарантійний термін.

Якщо з технічних причин ремонт виробу неможливий, сервісний центр видає відповідний акт, на підставі якого користувач самостійно вирішує питання з організацією-постачальником про заміну виробу або повернення грошей.

Після закінчення гарантійного терміну сервісні центри продовжують здійснювати обслуговування та ремонт виробу, але вже за рахунок споживача.

Гарантійні зобов'язання не поширюються на несправності, які виникли внаслідок природнього зношення деталей або перевантаження виробу.

Гарантійні зобов'язання не поширюються на змінні комплектуючі та матеріали, що швидко зношуються.

Гарантійні зобов'язання не поширюються на неповноту комплектації виробу, яка могла бути виявлена при його продажу. Всі витрати на транспортування виробу несе споживач.

СЕРВІСНЕ ОБСЛУГОВУВАННЯ

УВАГА! Зареєстрований електронний гарантійний талон є абсолютно рівнозначним фізичному документу.

У питаннях, що пов'язані з технічним обслуговуванням звертайтеся в наші спеціалізовані сервісні центри.

Детальна інформація про всі сервісні центри, які уповноважені ремонтувати та проводити технічне обслуговування, розміщена на сайті:

kwitka.ua

Додаткову інформацію ви можете отримати у продавця чи через нашу гарячу лінію: 0 800 35 17 52

Львів, вул. Промислова, 47 А
067 31 31 081
service@kwitka.com.ua

Київ, вул. Електротехнічна, 45
067 31 12 755
service.kyiv@kwitka.com.ua

ВИРІБ .....

МОДЕЛЬ .....

ТОРГОВЕЛЬНА ОРГАНІЗАЦІЯ .....

ДАТА ПРОДАЖУ .....

ВИРІБ .....

МОДЕЛЬ .....

ТОРГОВЕЛЬНА ОРГАНІЗАЦІЯ .....

ДАТА ПРОДАЖУ .....

ВИРІБ .....

МОДЕЛЬ .....

ТОРГОВЕЛЬНА ОРГАНІЗАЦІЯ .....

ДАТА ПРОДАЖУ .....

ГАРАНТІЙНИЙ ТАЛОН

УВАГА! Зареєстрований електронний гарантійний талон є абсолютно рівнозначним фізичному документу.

Виріб, модель .....

Продавець .....

Покупець (ПІБ) .....

Контактний номер телефону .....

Дата продажу .....

Інструкцію та виріб у справному стані та в повній комплектації отримав.
З умовами гарантії ознайомлений та згідний.

Підпис покупця ..... (* обов'язкове поле)

Гарантійний термін починається з дня продажу виробу. Протягом гарантійного терміну безкоштовно усуваються несправності, які виникли за вини виробника. Гарантія набуває сили лише у разі коректного заповнення гарантійного талону та відрізних купонів. Виріб приймається на ремонт у чистому вигляді та повній комплектації!

ВІДМІТКА ПРО ТЕХНІЧНЕ ОБСЛУГОВУВАННЯ ТА ГАРАНТІЙНИЙ РЕМОНТ

Виконавець (організація)				
Номер замовлення				
Дата прийому				
Дефект				
Виконані роботи				
Підпис виконавця				
Підпис клієнта				
Дата видачі				

УВАГА! За перших ознак несправності виробу (підвищений шум, вібрація, втрата потужності, сильне іскріння, запах гарі і т.д.) його подальша експлуатація заборонена.

КВІТКА СЕРВІСНИЙ ЦЕНТР

КВІТКА СЕРВІСНИЙ ЦЕНТР

КВІТКА СЕРВІСНИЙ ЦЕНТР

УВАГА! Зареєстрований електронний гарантійний талон є абсолютно рівнозначним фізичному документу.

Гарантійний ремонт не виконується якщо:

1. Гарантійний талон відсутній.
2. Гарантійний талон не заповнений.
3. Закінчився гарантійний термін в Гарантійному талоні.
4. У разі відсутності заводського номеру на виробі, при зовнішньому пошкодженні виробу.
5. У разі перевантаженя виробу чи використанні не за призначенням.
6. У разі спроби самостійного розбору та ремонті виробу.
7. У разі повного зносу швидкозношуваних компонентів та їх несвоєчасній заміні, що призводить до поломки виробу.
8. Якщо інструмент надається у розібраному вигляді.
9. Наявні механічні пошкодження (тріщини і т.д.) і пошкодження викликані дією агресивних середовищ, потраплянням чужорідних предметів всередину виробу і вентиляційні отвори, а також на пошкодження, що виникли внаслідок неправильного зберігання (корозія металевих частин).
10. У разі несправностей, що виникли внаслідок перевантаження виробу або неправильної експлуатації, використанням виробу не за призначенням, а також нестабільності параметрів електромережі.

Виріб в гарантійний ремонт здається лише у повній комплектації.

Додаткове профілактичне обслуговування виробу проводиться за додаткову оплату.

УВАГА! Перед початком роботи уважно ознайомтесь з інструкцією з експлуатації!

СПИСОК АВТОРИЗОВАНИХ СЕРВІСНИХ ЦЕНТРІВ КВІТКА

Львів, вул. Промислова, 47 А	**067 31 31 081**
Київ, вул. Електротехнічна, 45	**067 31 12 755**
Пункти прийому:	
Івано-Франківськ, вул. Левинського, 1	**067 94 09 993**
Луцьк, вул. Рівненська, 76 А	**067 31 31 081**
Мукачево, вул. Кооперативна, 50	**067 67 39 504**

0 800 30 32 10 **kwitka.ua**

КВІТКА СЕРВІСНИЙ ЦЕНТР

Електронний гарантійний талон

Якщо вам все підійшло в даній покупці, тоді впродовж 10 днів з моменту купівлі товару активуйте ваш Е-КВІТКА:

1. Відскануйте цей QR-код;
2. Заповніть всі поля в електронній формі;
3. Отримайте підтвердження на пошту у вигляді електронного гарантійного талону.

ПІСЛЯПРОДАЖНЕ ОБСЛУГОВУВАННЯ У КВІТЦІ СТАЛО ЩЕ ЗРУЧНІШИМ!

МИ ВПРОВАДИЛИ ЕЛЕКТРОННИЙ ГАРАНТІЙНИЙ ТАЛОН Е-КВІТКА

Е-КВІТКА – це документальне підтвердження гарантії на товар, аналогічне паперовому гарантійному талону.

З ним Вам більше не потрібно хвилюватись про втрату документів та накопичувати паперові гарантійки.

Е-КВІТКА – це ще одне підтвердження офіційної гарантії та оригінального товару від виробника.

ПЕРЕВАГИ Е-КВІТКА

Просто
Одна гарантійна форма для всіх брендів електро- та бензоінструментів.

Швидко
Ваш електронний гарантійний талон активується одразу після заповнення, надсилається вам на пошту та автоматично зберігається в нашій базі.

Надійно
Електронний гарантійний талон завжди буде у вашому телефоні та Сервісному центрі КВІТКА. Всі дані про товар будуть заповненя, а дата купівлі вказана коректно.

Зручно
Ми самостійно зареєструємо додаткову гарантію, якщо вона передбачена для Вашого інструмента.

УВАГА! ЗАРЕЄСТРОВАНИЙ ЕЛЕКТРОННИЙ ГАРАНТІЙНИЙ ТАЛОН Є АБСОЛЮТНО РІВНОЗНАЧНИМ ФІЗИЧНОМУ ДОКУМЕНТУ.

КВІТКА

0 800 30 32 10

Будуємо з КВІТКОЮ!

kwitka.ua